Cubu flex life - lišta pro všechny typy podlah

Lepší produkt a jeho vlastnosti než jakákoli MDF lišta potažená fólií

Profily pro odborníky

DÖLLKEN
ČESKÁ REPUBLIKA
A SURTECO COMPANY

Moderní design pro každou místnost - Cubu flex life

Díky svým vizuálním a praktickým vlastnostem je nová dřevěná soklová lišta Cubu flex life jasnou volbou před MDF lištou potaženou folií. Provedli jsme srovnání, abychom to mohli dokázat - výsledky můžete vidět na pravé straně.

Cubu flex life – výhody na první pohled:

- Vytvoření rohů, koutů a koncovek jedním vyražením díky použití Döllken raznice Typ 1001, a proto není nutné žádné další příslušenství
- Montáž pomocí Döllken tavné pistole

Informace o produktu

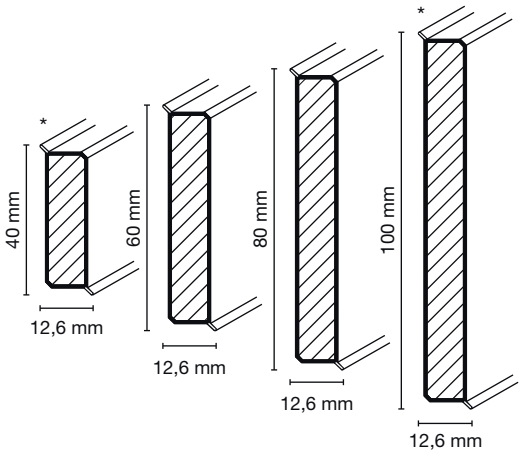

Barvy

5012	W199	1202
bílá	stříbrná	světle šedá

GREENGUARD® Indoor Air Quality Certified **

Doporučení ke zpracování

Döllken raznice

Döllken tavná pistole

zde najdete informace o cenách

* dostupné od 1. 4. 2014
** připravené k certifikaci

Cubu flex life

1. Uložení k podlaze

+ elastické manžety u podlahy
+ vyrovnání mírné nerovnosti podlahy

2. Uložení ke stěně

+ elastické manžety u stěny
+ vyrovnání mírné nerovnosti stěny

3. Profil

+ uzavřený, potažený profil

4. Povrch

+ robustní a odolný

5. Linie položení lišty

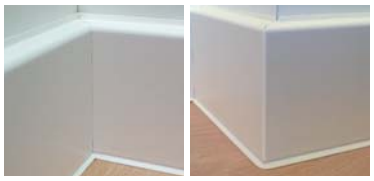

+ přesný roh a kout
+ žádné další příslušenství

+ tvarování koncovek při montáži
+ kompenzace k povrchu podlahy
+ nepřerušená linie, žádné další příslušenství

6. Odolnost vůči vlhkosti

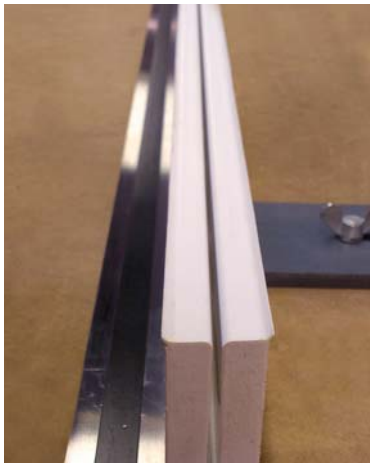

+ změna tvaru
  - v tloušťce: nenalezeny
  - v délce: + 0,2 mm/m
+ žádné změny tvaru

Foliovaný MDF-Profil***

1. Uložení k podlaze

– kulatá hrana u podlahy
– nemožné vyrovnat nerovnosti podlahy, stín a špína

2. Uložení ke stěně

– kulatá hrana u stěny
– nemožné vyrovnat nerovnosti stěny, stín a špína

3. Profil

– fólie pouze na přední straně profilu
– otevřený MDF-profil ke stěně

4. Povrch

– při rázovém zatížení praská

5. Linie položení lišty

– přerušená linie položení
– potřeba dalšího příslušenství

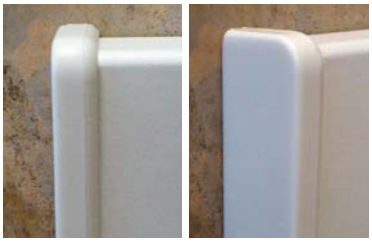

– koncovky jako další příslušenství
– stín a špína
– přerušená linie, vyčnívající hrany

6. Odolnost vůči vlhkosti

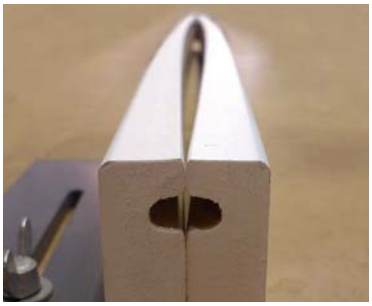

– změna tvaru
  - v tloušťce: + 1,0 mm/m
  - v délce: + 0,75 mm/m
– výrazná změna tvaru (odchylka 0,9 mm na 1 metr)

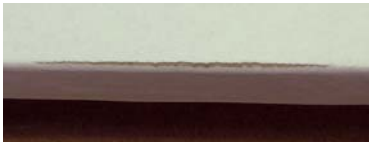

– na hraně profilu došlo k protržení fólie

*** srovnání s konkurenční MDF lištou potaženou fólií

Döllken CZ s.r.o.
Na Radosti 414
155 21 Praha 5 - Zličín
tel: +420 251 627 298
GSM 1: +420 774 272 475
GSM 2: +420 774 272 472
e-mail: objednavky@doellken.cz
www.doellken.cz